BRIGHTWELL

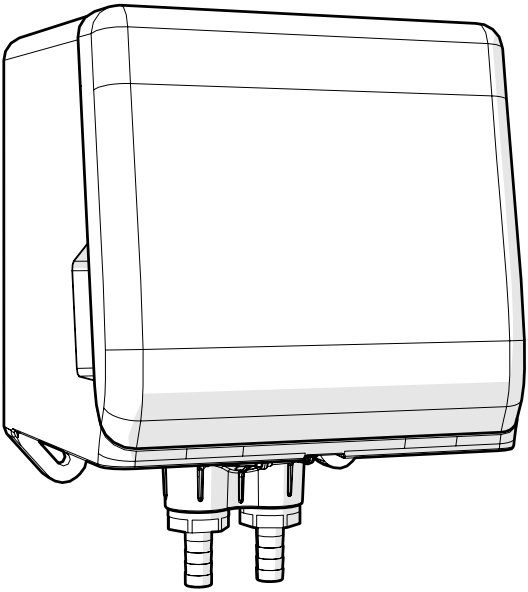

NEXUS - ADDITIONAL PUMP MODULE

LAUNDRY DOSING EQUIPMENT

GUIDA ALL'INSTALLAZIONE
INSTALLATIEHANDLEIDING
INSTALLATIONSANLEITUNG

CONTENUTO / INHOUD / INHALT

PRECAUZIONI DI SICUREZZA / VEILIGHEIDSMAATREGELEN / SICHERHEITSVORKEHRUNGEN 3

INFORMAZIONI TECNICHE / TECHNISCHE INFORMATIE / TECHNISCHE INFORMATIONEN 4

WARRANTY / GARANTÍA / GARANTIE 4

OPERAZIONE / WERKING / BETRIEB 5

SPECIFICHE TECNICHE / TECHNISCHE SPECIFICATIES / TECHNISCHE SPEZIFIKATIONEN 6

INSTALLAZIONE DI UN MODULO / INSTALLEREN VAN EEN MODULE / EIN MODUL INSTALLIEREN 7

CABLAGGIO MODULO A MODULO / BEKABELING VAN MODULE NAAR MODULE / VERKABELUNG VON MODUL ZU MODUL 10

CABLAGGIO DI UN MODULO ALL'UNITÀ PRINCIPALE / BEKABELING VAN EEN MODULE NAAR DE HOOFDUNIT / VERKABELUNG EINES MODULS AN DIE HAUPTGERÄT 11

CHIUSURA E RICONFIGURAZIONE DEL SISTEMA / SLUITEN EN HERCONFIGUREREN VAN HET SYSTEEM / SCHLIESSEN UND NEU KONFIGURIEREN DES SYSTEMS 12

RIMOZIONE DI UN MODULO DALL'UNITÀ / EEN MODULE UIT DE EENHEID VERWIJDEREN / ENTFERNEN EINES MODULS AUS DER EINHEIT 14

RIMOZIONE DI UN MODULO DALL'UNITÀ / EEN MODULE UIT DE EENHEID VERWIJDEREN / ENTFERNEN EINES MODULS AUS DER EINHEIT 15

RIMOZIONE DI UN MODULO DALL'UNITÀ / EEN MODULE UIT DE EENHEID VERWIJDEREN / ENTFERNEN EINES MODULS AUS DER EINHEIT 16

RIMOZIONE DI UN MODULO DALL'UNITÀ / EEN MODULE UIT DE EENHEID VERWIJDEREN / ENTFERNEN EINES MODULS AUS DER EINHEIT 17

GARANZIA / GARANTIE / GARANTIE 18

WEEE DIRETTIVA / RICHTLIJN / RICHTLINIE 18

SI PREGA DI SCANNERIZZARE IL SEGUENTE CODICE QR PER INDIVIDUARE LA NOSTRA BASE DI CONOSCENZA O VISITARE IL SEGUENTE INDIRIZZO:
WWW.BRIGHTWELL.IT/KNOWLEDGE-BASE/NEXUS-KNOWLEDGE-BASE

SCAN ALSTUBLIEFT DE VOLGENDE QR-CODE OM ONZE KENNISBANK TE VINDEN OF GA NAAR HET VOLGENDE ADRES:
WWW.BRIGHTWELL.CO.UK/KNOWLEDGE-BASE/NEXUS-KNOWLEDGE-BASE

BITTE SCANNEN SIE DEN FOLGENDEN QR-CODE, UM UNSERE WISSENSDATENBANK ZU FINDEN ODER BESUCHEN SIE DIE FOLGENDE ADRESSE:
WWW.BRIGHTWELL.DE/KNOWLEDGE-BASE/NEXUS-KNOWLEDGE-BASE

Revision 1.0
02/2024
B1068ENESFR

PRECAUZIONI DI SICUREZZA -

VEILIGHEIDSMAATREGELEN / SICHERHEITSVORKEHRUNGEN

Si prega di leggere attentamente le seguenti precauzioni prima di utilizzare questo apparecchio.
Lees alstublieft de volgende voorzorgsmaatregelen zorgvuldig door voordat u dit apparaat gaat gebruiken.
Bitte lesen Sie die folgenden Vorsichtsmaßnahmen sorgfältig durch, bevor Sie dieses Gerät verwenden.

Questa unità contiene circuiti ad alta tensione che potrebbero esporvi al pericolo di scosse elettriche.
Deze unit bevat hoogspanningscircuits die u kunnen blootstellen aan het gevaar van een elektrische schok.
Diese Einheit enthält Hochspannungsschaltungen, die Sie der Gefahr eines elektrischen Schocks aussetzen können.

- I mezzi di disconnessione devono essere incorporati in conformità con le norme di cablaggio.
- Middelen voor het loskoppelen moeten worden opgenomen volgens de bedradingregels.
- Mittel zur Trennung müssen gemäß den Verdrahtungsvorschriften eingebaut werden.

- Non aprire l'involucro senza isolare le sorgenti di segnale e di alimentazione.
- Open de behuizing niet zonder de signaal- en voedingsbronnen te isoleren.
- Öffnen Sie das Gehäuse nicht, ohne die Signal- und Versorgungsquellen zu isolieren.

- Non alimentare l'unità al di fuori dei valori indicati sull'etichetta di classificazione.
- Voed de eenheid niet buiten de waarden die op het classificatie-etiket staan vermeld.
- Betreiben Sie das Gerät nicht außerhalb der auf dem Bewertungsetikett angegebenen Werte.

- Non utilizzare cavi danneggiati o sfilacciati.
- Gebruik geen beschadigde of rafelige kabels.
- Verwenden Sie keine beschädigten oder ausgefransten Kabel.

- Non smontare o modificare questa apparecchiatura.
- Demonteer of wijzig deze apparatuur niet.
- Öffnen oder verändern Sie dieses Gerät nicht.

- Non montare l'unità su superfici instabili, irregolari o non verticali.
- Monteer de eenheid niet op instabiele, onregelmatige of niet-verticale oppervlakken.
- Befestigen Sie das Gerät nicht an instabilen, unregelmäßigen oder nicht-vertikalen Oberflächen.

- Non posizionare oggetti pesanti sopra l'unità.
- Plaats geen zware voorwerpen bovenop de eenheid.
- Platzieren Sie keine schweren Gegenstände oben auf dem Gerät.

- Non tentare di inserire oggetti (come cacciaviti) nelle parti mobili della testa della pompa.
- Probeer geen voorwerpen (zoals schroevendraaiers) in de bewegende delen van de pompkop te plaatsen.
- Versuchen Sie nicht, Gegenstände (wie Schraubendreher) in die beweglichen Teile des Pumpenkopfes zu stecken.

- Assicurarsi sempre che venga prestata attenzione quando si manipolano sostanze chimiche.
- Zorg er altijd voor dat er voorzichtig wordt omgegaan bij het hanteren van chemicaliën.
- Stellen Sie immer sicher, dass beim Umgang mit Chemikalien Vorsicht walten gelassen wird.

- Non inserire mai le dita nei meccanismi senza spegnere prima l'alimentazione.
- Steek nooit vingers in mechanismen zonder eerst de stroomtoevoer uit te schakelen.
- Führen Sie niemals Finger in Mechanismen ein, ohne zuerst die Stromversorgung auszuschalten.

- Non gettare il manuale; deve essere conservato.
- Gooi de handleiding niet weg; deze moet bewaard blijven.
- Werfen Sie die Anleitung nicht weg; sie muss aufbewahrt werden.

INFORMAZIONI TECNICHE -

TECHNISCHE INFORMATIE / TECHNISCHE INFORMATIONEN

IT

Quest'unità deve essere installata da personale adeguatamente qualificato in conformità con le normative locali, o in assenza di normative locali, installata in conformità con i requisiti applicabili nel Codice Elettrico Nazionale, NFPA 70, Codice Elettrico Canadese (CEC), Parte 1, CSA C22.1, e Norma per il Controllo della Ventilazione e la Protezione Antincendio delle Operazioni di Cottura Commerciali, NFPA 96.
Questo elettrodomestico non può essere utilizzato da bambini o persone con capacità fisiche, sensoriali o mentali ridotte. I bambini non devono giocare con l'elettrodomestico. La pulizia e la manutenzione dell'utente non devono essere effettuate dai bambini.
Indossare indumenti protettivi, guanti e occhiali quando si installano distributori o si maneggiano sostanze chimiche. Osservare le linee guida del produttore chimico per quanto riguarda i consigli di sicurezza. Seguire attentamente le istruzioni per evitare incidenti.

NL

Deze eenheid moet worden geïnstalleerd door vakkundig personeel in overeenstemming met de lokale voorschriften, of bij afwezigheid van lokale voorschriften, geïnstalleerd volgens de toepasselijke eisen in de Nationale Elektrische Code, NFPA 70, Canadese Elektrische Code (CEC), Deel 1, CSA C22.1, en Standaard voor Ventilatiecontrole en Brandbeveiliging van Commerciële Kookactiviteiten, NFPA 96.
Dit apparaat mag niet worden gebruikt door kinderen of mensen met verminderde fysieke, sensorische of mentale capaciteiten. Kinderen mogen niet met het apparaat spelen. Schoonmaak- en gebruikersonderhoud mogen niet door kinderen worden uitgevoerd.
Draag beschermende kleding, handschoenen en een veiligheidsbril bij het installeren van dispensers of bij het hanteren van chemicaliën. Volg de richtlijnen van de chemische fabrikant met betrekking tot veiligheidsadviezen. Volg de instructies nauwkeurig op om ongelukken te voorkomen.

DE

Dieses Gerät muss von entsprechend qualifiziertem Personal gemäß den örtlichen Vorschriften installiert werden. Sind keine örtlichen Vorschriften vorhanden, ist die Installation gemäß den geltenden Anforderungen im Nationalen Elektrocode, NFPA 70, Kanadischen Elektrocode (CEC), Teil 1, CSA C22.1, und Standard für Lüftungssteuerung und Brandschutz von kommerziellen Kochbetrieben, NFPA 96, durchzuführen.
Dieses Gerät darf nicht von Kindern oder Personen mit eingeschränkten körperlichen, sensorischen oder geistigen Fähigkeiten verwendet werden. Kinder dürfen nicht mit dem Gerät spielen. Reinigung und Wartung durch den Benutzer dürfen nicht von Kindern durchgeführt werden.
Tragen Sie bei der Installation von Spendern oder der Handhabung von Chemikalien Schutzkleidung, Handschuhe und Schutzbrille. Beachten Sie die Richtlinien des Chemikalienherstellers bezüglich Sicherheitshinweisen. Befolgen Sie die Anweisungen sorgfältig, um Unfälle zu vermeiden.

GARANZIA -

GARANTIE / GARANTIE

IT

Il tuo prodotto è dotato di una garanzia standard di 2 anno dalla data di fabbricazione, contro difetti di fabbricazione o difetti e guasti meccanici o elettrici. Visita il nostro sito web per i termini e le condizioni completi.
www.brightwell.co.uk

NL

Uw product wordt standaard geleverd met een garantie van 2 jaar vanaf de fabricagedatum, tegen fabricagefouten of defecten en mechanische of elektrische storingen. Bezoek onze website voor de volledige algemene voorwaarden.
www.brightwell.co.uk

DE

Ihr Produkt wird standardmäßig mit einer 2-jährigen Garantie ab dem Herstellungsdatum geliefert, gegen Herstellungsfehler oder Mängel sowie mechanische oder elektrische Ausfälle. Bitte besuchen Sie unsere Website für die vollständigen Geschäftsbedingungen.
www.brightwell.co.uk

Revision 1.0
02/2024
B1068ENESFR

OPERAZIONE -
WERKING / BETRIEB

IT

Le unità lavanderia Nexus sono sistemi di dosaggio automatico progettati per l'uso con lavatrici commerciali. Le unità sono destinate esclusivamente per installazioni fisse interne. I mezzi di disconnessione devono essere incorporati nel cablaggio fisso, con uno spazio d'aria di almeno 3 mm su ogni polo. Le pompe vengono attivate applicando segnali compresi tra 12V e 240V AC o DC ai corrispondenti ingressi delle rotaie A e B sulla scheda di alimentazione.

NL

De Nexus-wasunits zijn automatische doseersystemen die zijn ontworpen voor gebruik met commerciële wasmachines. De units zijn uitsluitend bedoeld voor binnengebruik met een vaste installatie. De middelen voor ontkoppeling moeten worden opgenomen in de vaste bedrading, met een luchtspleet van minstens 3 mm op elke pool. De pompen worden geactiveerd door signalen tussen 12V en 240V AC of DC toe te passen op de overeenkomstige ingangen van de A- en B-rails op het voedingsbord.

DE

Die Nexus-Wascheinheiten sind automatische Dosiersysteme, die für den Einsatz mit gewerblichen Waschmaschinen konzipiert sind. Die Einheiten sind ausschließlich für den Innenbereich und feste Installationen vorgesehen. Die Mittel zur Trennung müssen in die feste Verdrahtung integriert werden, mit einem Luftspalt von mindestens 3 mm an jedem Pol. Die Pumpen werden durch Signale zwischen 12V und 240V AC oder DC an den entsprechenden Eingängen der A- und B-Schienen auf der Stromplatine aktiviert.

SPECIFICHE TECNICHE -

TECHNISCHE SPECIFICATIES / TECHNISCHE SPEZIFIKATIONEN

Part no. Part no. Part no.	Dimensioni (mm) Afmetingen (mm) Abmessungen (mm)	Peso (approx) Gewicht (aprox) Gewicht (approx)	Potenza Vermogen Leistung	Tensione e Frequenza Spanning & Frequentie Spannung & Frequenz
APM MODULE	160 x 305 x 275	1.2 kg	120W	80-264VAC 50-60Hz
Portata / Doorstroming / Durchflussrate	300 ml/min to 1800 ml/min (using water / utilizando agua / utilisant de l'eau)			
Approvazioni / Goedkeuringen/ Genehmigungen	CE, UL			
Garanzia / Garantie/ Garantie	2 Anni / Jaren / Jahre			

Nella Confezione / In de Doos / Im Lieferumfang enthalten

Modulo Pompa Aggiuntivo Extra Pompmodule Zusätzliches Pumpenmodul	Guida di Avvio Rapido Snelstartgids Kurzanleitung
	Cavo di alimentazione corto (per collegamento ad un altro modulo) Cavo di alimentazione lungo (per collegamento all'unità principale) Cavo di comunicazione
Kit di montaggio Montageset Montagesatz	Korte voedingskabel (voor aansluiting op een ander module) Lange voedingskabel (voor aansluiting op de hoofdeenheid) Communicatiekabel
	Kurzes Netzkabel (zum Anschließen an ein anderes Modul) Langes Netzkabel (zum Anschließen an die Haupteinheit) Kommunikationskabel

INSTALLAZIONE DI UN MODULO -

INSTALLEREN VAN EEN MODULE / EIN MODUL INSTALLIEREN

PASSO 1 / STAP 1 / SCHRITT 1

Per installare il modulo, spegnere prima l'unità Nexus e confermare che tutte le connessioni elettriche della lavatrice siano sicure.

Om uw module te installeren, schakelt u eerst uw Nexus-eenheid uit en bevestigt u dat alle elektrische verbindingen van de wasmachine veilig zijn.

Um Ihr Modul zu installieren, schalten Sie zuerst Ihre Nexus-Einheit aus und bestätigen Sie, dass alle elektrischen Verbindungen der Waschmaschine sicher sind.

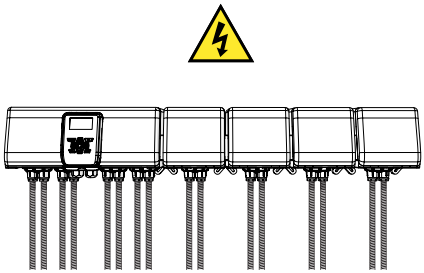

PASSO 2 / STAP 2 / SCHRITT 2

Rimuovere le viti dall'unità principale se la si sta collegando a questa o al modulo precedente se lo si sta installando come parte di una catena.

Verwijder de schroeven van de hoofdeenheid als u deze aansluit of van het vorige module als u het als onderdeel van een keten installeert.

Entfernen Sie die Schrauben von der Haupteinheit, wenn Sie diese anschließen, oder von der vorherigen Einheit, wenn Sie sie als Teil einer Kette installieren.

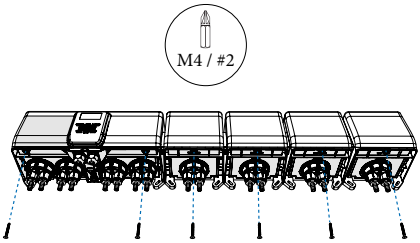

PASSO 3 / STAP 3 / SCHRITT 3

Sollevare i copri e agganciarli ai supporti per tenerli in posizione.

Til de afdekkingen op en haak ze vast aan de bevestigingen om ze op hun plaats te houden.

Heben Sie die Abdeckungen an und haken Sie sie an den Halterungen ein, um sie an Ort und Stelle zu halten.

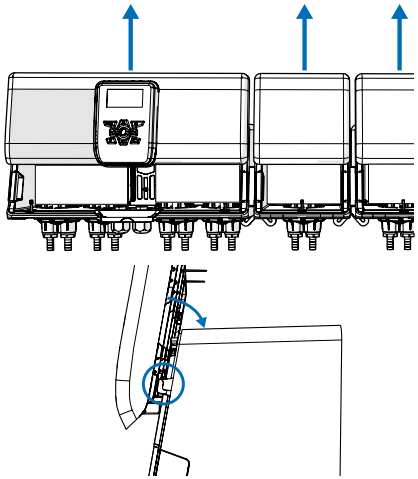

INSTALLAZIONE DI UN MODULO -

INSTALLEREN VAN EEN MODULE / EIN MODUL INSTALLIEREN

PASSO 4 / STAP 4 / SCHRITT 4

Rimuovere la cunei finale dall'ultimo modulo o dall'unità principale.

Verwijder de eindwig van het laatste module of hoofdeenheid.

Entfernen Sie den Endkeil vom letzten Modul oder Hauptgerät.

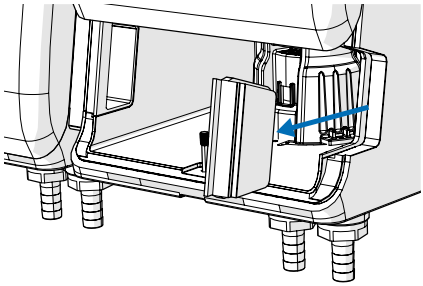

PASSO 5 / STAP 5 / SCHRITT 5

Rimuovere il coperchio e il cunei finale dal modulo che si desidera installare.

Verwijder de afdekking en de eindwig van het module dat u wilt installeren.

Entfernen Sie die Abdeckung und den Endkeil vom Modul, das Sie installieren möchten.

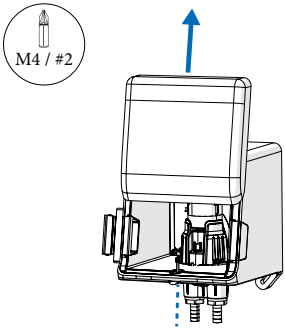

PASSO 6 / STAP 6 / SCHRITT 6

Allineare il modulo con quello precedente e inserire la cunei di collegamento per tenerlo in posizione.

Lijn het module uit met het vorige en steek de verbindingswig in om het op zijn plaats te houden.

Richten Sie das Modul mit dem vorherigen aus und setzen Sie den Verbindungswinkel ein, um es an Ort und Stelle zu halten.

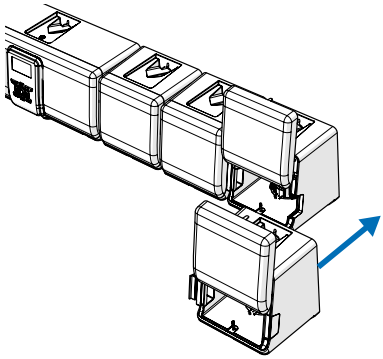

INSTALLAZIONE DI UN MODULO -

INSTALLEREN VAN EEN MODULE / EIN MODUL INSTALLIEREN

PASSO 7 / STAP 7 / SCHRITT 7

Chiudere il modulo in modo da poter vedere i fori di montaggio.

Sluit het module zodat u de montagegaten kunt zien.

Schließen Sie das Modul, damit Sie die Montagelöcher sehen können.

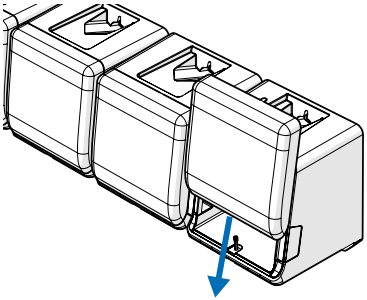

PASSO 8 / STAP 8 / SCHRITT 8

Segnare i fori di montaggio sulla parte superiore e inferiore del modulo.

Markeer de montagegaten aan de boven- en onderkant van het module.

Markieren Sie die Montagelöcher auf der Ober- und Unterseite des Moduls.

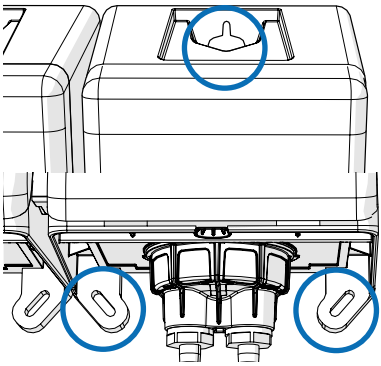

PASSO 9 / STAP 9 / SCHRITT 9

Rimuovere il modulo e praticare i fori dove hai segnato. Inserire i tasselli a parete forniti nel kit di montaggio e ricollegare il modulo.

Verwijder het module en boor gaten op de gemarkeerde plaatsen. Plaats de muurpluggen die bij de montageset zijn geleverd en sluit het module opnieuw aan.

Entfernen Sie das Modul und bohren Sie Löcher an den markierten Stellen. Setzen Sie die Wanddübel aus dem Montageset ein und schließen Sie das Modul wieder an.

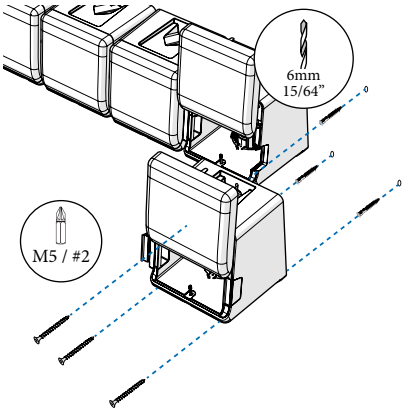

CABLAGGIO MODULO A MODULO -

BEKABELING VAN MODULE NAAR MODULE / VERKABELUNG VON MODUL ZU MODUL

PASSO 1 / STAP 1 / SCHRITT 1

Prendere il kit di connettori e installarlo negli spazi corretti sulla scheda PCB.

Pak de connectorset en installeer deze in de juiste ruimtes op de PCB.

Nehmen Sie das Steckverbinder-Set und installieren Sie es in die richtigen Bereiche auf der Leiterplatte (PCB).

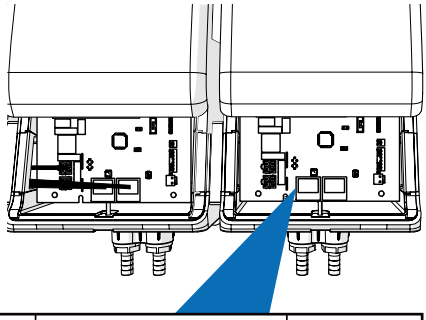

1	240 V AC TENSIONE DI ALIMENTAZIONE VOEDINGSSPANNING EINGANGSSPANNUNG US / UIT / AUS
2	240 V AC TENSIONE DI ALIMENTAZIONE VOEDINGSSPANNING EINGANGSSPANNUNG DEN / IN / REI
3	COMMS DEN / IN / REI
4	COMMS US / UIT / AUS

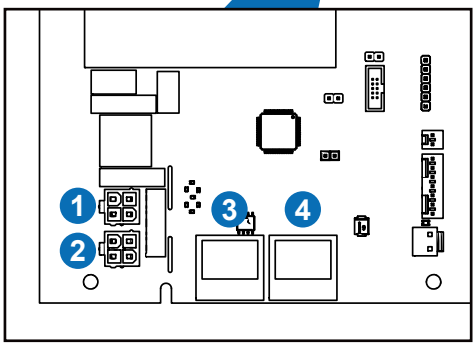

MODULO PRECEDENTE
VORIGE MODULE
VORHERIGES MODUL

NUOVO MODULO
NIEUW MODULE
NEUES MODUL

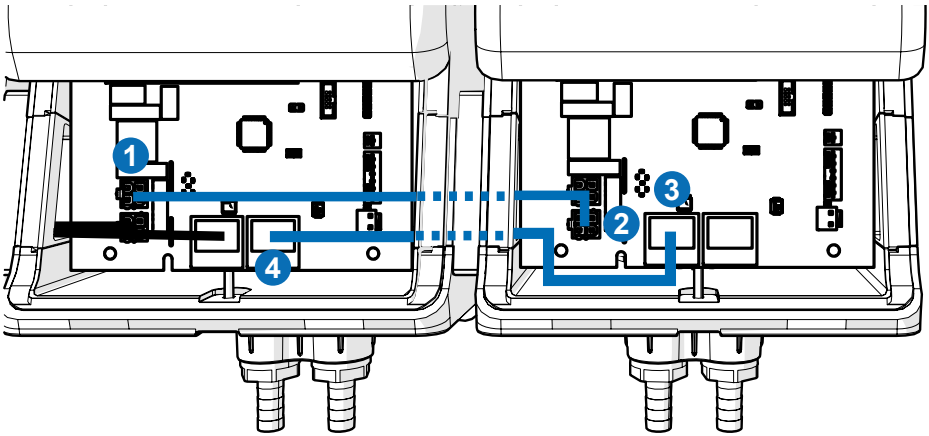

CABLAGGIO DI UN MODULO ALL'UNITÀ PRINCIPALE -

BEKABELING VAN EEN MODULE NAAR DE HOOFDUNIT / VERKABELUNG EINES MODULS AN DIE HAUPTGERÄT

PASSO 1 / STAP 1 / SCHRITT 1

Prendere il kit connettore e installarlo negli spazi corretti nella scheda PCB.

Pak de connectorset en installeer deze in de juiste ruimtes op de printplaat (PCB).

Nehmen Sie das Steckverbinder-Kit und installieren Sie es in die richtigen Anschlussstellen auf der Leiterplatte (PCB).

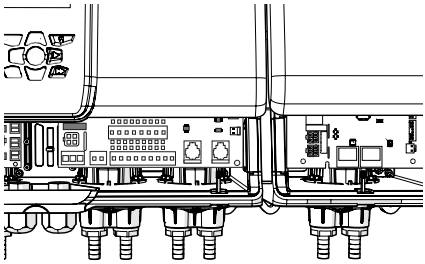

UNITÀ PRINCIPALE
HOOFDUNIT
HAUPTGERÄT

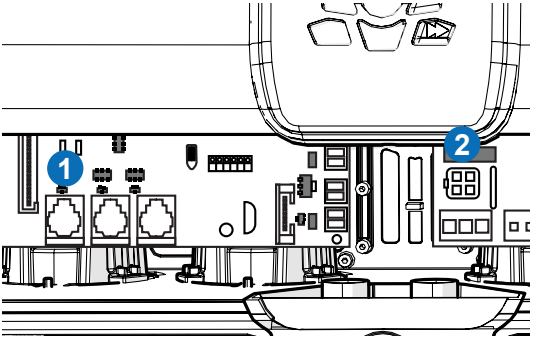

NUOVO MODULO
NIEUW MODULE
NEUES MODUL

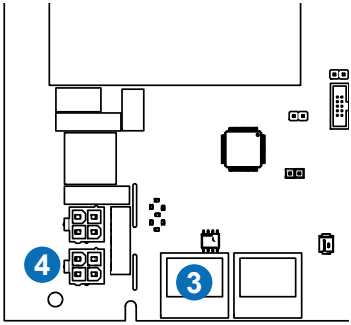

1	COMMS US / UIT / AUS
2	240 V AC TENSIONE DI ALIMENTAZIONE VOEDINGSSPANNING EINGANGSSPANNUNG DEN / IN / REI

3	COMMS DEN / IN / REI
4	240 V TENSIONE DI ALIMENTAZIONE VOEDINGSSPANNING EINGANGSSPANNUNG US / UIT / AUS

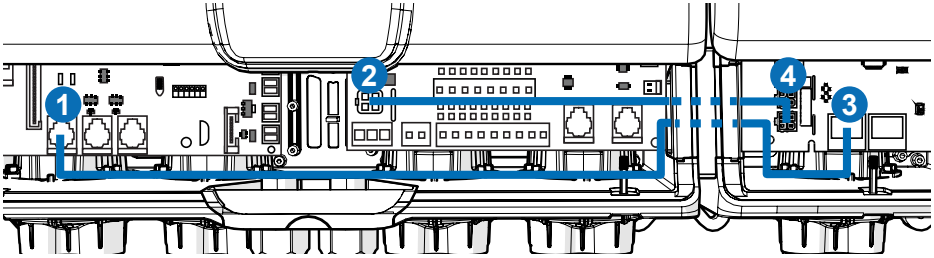

CHIUSURA E RICONFIGURAZIONE DEL SISTEMA -

SLUITEN EN HERCONFIGUREREN VAN HET SYSTEEM / SCHLIESSEN UND NEU KONFIGURIEREN DES SYSTEMS

PASSO 1 / STAP 1 / SCHRITT 1

Ora che il cablaggio è stato configurato, puoi chiudere il coperchio e avvitarlo.

Nu de bedrading is ingesteld, kunt u de afdekking sluiten en vastdraaien.

Jetzt, da die Verkabelung eingerichtet wurde, können Sie die Abdeckung schließen und zuschrauben.

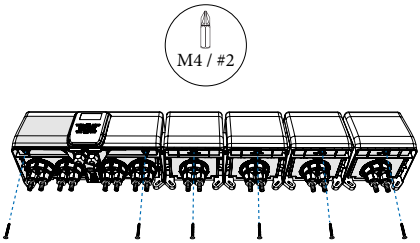

PASSO 2 / STAP 2 / SCHRITT 2

Accendere l'unità e inserire il codice di accesso dell'unità per accedere al menu.

Zet het toestel aan en voer de toestelpincode in om het menu te openen.

Schalten Sie das Gerät ein und geben Sie den Geräte-Passcode ein, um das Menü zu betreten.

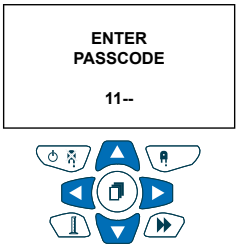

PASSO 3 / STAP 3 / SCHRITT 3

Premere **GIÙ** una volta per accedere al menu Impostazioni di sistema e premere **DESTRA** per confermare.

Druk één keer **OMLAAG** om naar het menu Systeeminstellingen te gaan en druk op **RECHTS** om te bevestigen.

Drücken Sie einmal **NACH UNTEN**, um zum Menü "Systemeinstellungen" zu gelangen, und drücken Sie dann **RECHTS**, um zu bestätigen.

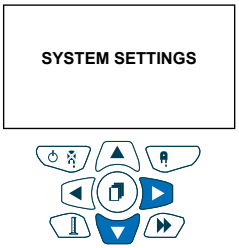

PASSO 4 / STAP 4 / SCHRITT 4

Utilizzare la freccia **SU** per spostarsi sull'opzione Riconfigura sistema. Premere **DESTRA** per confermare e entrare.

Gebruik de **PIJL OMHOOG** om naar de optie Systeem opnieuw configureren te gaan. Druk op **RECHTS** om te bevestigen en ga binnen.

Verwenden Sie den **PFEIL NACH OBEN**, um zur Option System neu konfigurieren zu gelangen. Drücken Sie **RECHTS**, um zu bestätigen und einzutreten.

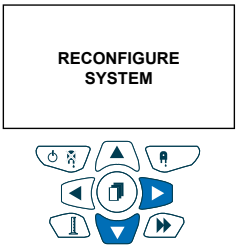

CHIUSURA E RICONFIGURAZIONE DEL SISTEMA -

CIERRE Y CONFIGURACIÓN / FERMETURE ET CONFIGURATION

PASSO 5 / STAP 5 / SCHRITT 5

Ti verrà chiesto di confermare la riconfigurazione, una volta completata, conferma che il numero di pompe sullo schermo principale è ora corretto. Il tuo modulo è ora pronto per l'uso.

U wordt gevraagd om de herconfiguratie te bevestigen. Nadat dit is voltooid, controleert u of het aantal pompen op het hoofdscherm nu correct is. Uw module is nu klaar voor gebruik.

Sie werden aufgefordert, die Neukonfiguration zu bestätigen. Bestätigen Sie nach Abschluss, dass die Anzahl der Pumpen auf dem Hauptbildschirm nun korrekt ist. Ihr Modul ist nun einsatzbereit.

RIMOZIONE DI UN MODULO DALL'UNITÀ -

EEN MODULE UIT DE EENHEID VERWIJDEREN / ENTFERNEN EINES MODULS AUS DER EINHEIT

PASSO 1 / STAP 1 / SCHRITT 1

Per installare il modulo, spegnere prima l'unità Nexus e confermare che tutte le connessioni elettriche della lavatrice siano sicure.

Om uw module te installeren, schakelt u eerst uw Nexus-eenheid uit en bevestigt u dat alle elektrische verbindingen van de wasmachine veilig zijn.

Um Ihr Modul zu installieren, schalten Sie zuerst Ihre Nexus-Einheit aus und bestätigen Sie, dass alle elektrischen Verbindungen der Waschmaschine sicher sind.

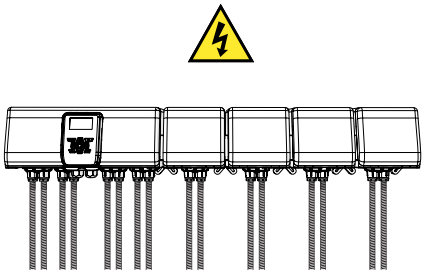

PASSO 2 / STAP 2 / SCHRITT 2

Scollegare i tubi chimici dal modulo che si desidera scollegare.
NOTA - Indossare la protezione adeguata e seguire le norme standard di sicurezza chimica per evitare danni.
Dutch: Ontkoppel de chemische slangen van het module dat u wilt loskoppelen.

Ontkoppel de chemische slangen van het module dat u wilt loskoppelen.
LET OP - Draag de juiste bescherming en volg de standaard chemische veiligheidsvoorschriften om schade te voorkomen.

Trennen Sie die chemischen Schläuche vom Modul, das Sie trennen möchten.
BITTE BEACHTEN - Tragen Sie geeigneten Schutz und beachten Sie die gängigen Sicherheitsmaßnahmen für Chemikalien, um Schäden zu vermeiden.

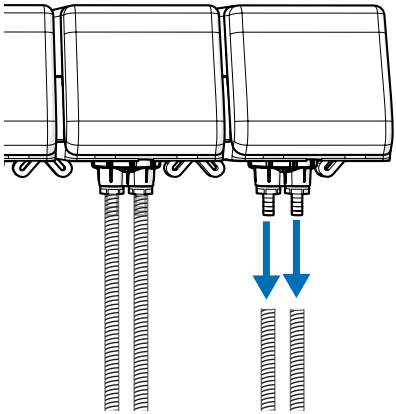

PASSO 3 / STAP 3 / SCHRITT 3

Rimuovere le viti dall'unità principale e da tutti i moduli aggiuntivi della pompa.

Verwijder de schroeven van de hoofdeenheid en alle extra pompmodules.

Entfernen Sie die Schrauben von der Hauptein-heit und allen zusätzlichen Pumpenmodulen.

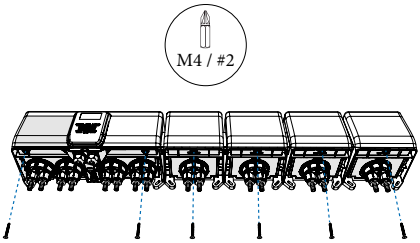

RIMOZIONE DI UN MODULO DALL'UNITÀ -

EEN MODULE UIT DE EENHEID VERWIJDEREN / ENTFERNEN EINES MODULS AUS DER EINHEIT

PASSO 4 / STAP 4 / SCHRITT 4

Sollevare i coperchi e agganciarli ai supporti per tenerli in posizione.

Til de afdekkingen op en haak ze vast aan de bevestigingen om ze op hun plaats te houden.

Heben Sie die Abdeckungen an und haken Sie sie an den Halterungen ein, um sie an Ort und Stelle zu halten.

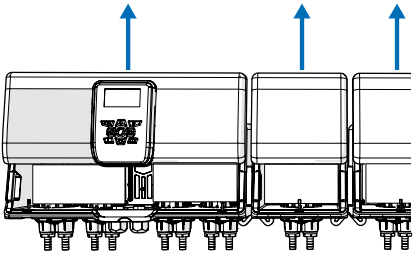

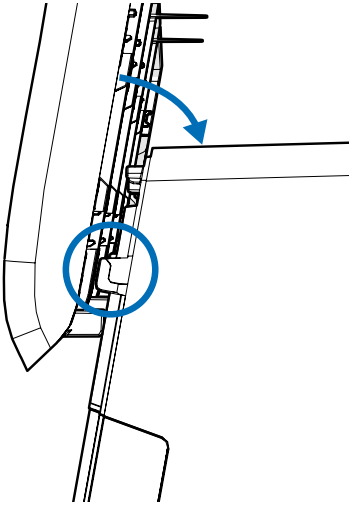

PASSO 5 / STAP 5 / SCHRITT 5

Rimuovere tutte le connessioni cablate sull'unità che si desidera rimuovere.

Verwijder alle bedrade verbindingen op de eenheid die u wilt verwijderen.

Entfernen Sie alle verkabelten Verbindungen an der Einheit, die Sie entfernen möchten.

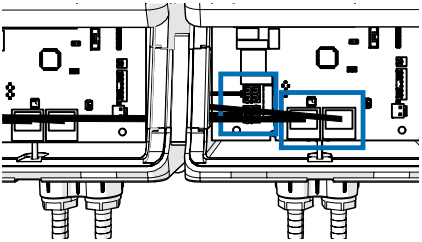

RIMOZIONE DI UN MODULO DALL'UNITÀ -

EEN MODULE UIT DE EENHEID VERWIJDEREN / ENTFERNEN EINES MODULS AUS DER EINHEIT

PASSO 6 / STAP 6 / SCHRITT 6

Rimuovere il cuneo di collegamento dal modulo della pompa.
NOTA - Se l'unità non è avvitata al muro, tenere premuto il modulo della pompa mentre si fa ciò.

Verwijder de verbindingswig van het pompmodule.
LET OP - Als de eenheid niet aan de muur is geschroefd, houd dan het pompmodule vast terwijl u dit doet.

Entfernen Sie den Verbindungswinkel aus dem Pumpenmodul.
BITTE BEACHTEN - Wenn das Gerät nicht an der Wand verschraubt ist, halten Sie das Pumpenmodul fest, während Sie dies tun.

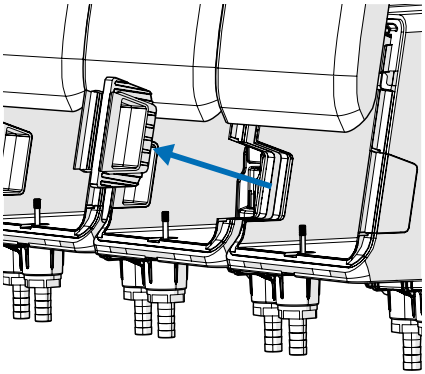

PASSO 7 / STAP 7 / SCHRITT 7

Il modulo è ora libero di essere rimosso. Puoi ripetere questo processo per eventuali altri moduli che possiedi.

Het module kan nu worden verwijderd. U kunt dit herhalen voor eventuele andere modules die u heeft.

Das Modul kann jetzt entfernt werden. Sie können dies für alle anderen Module, die Sie haben, wiederholen.

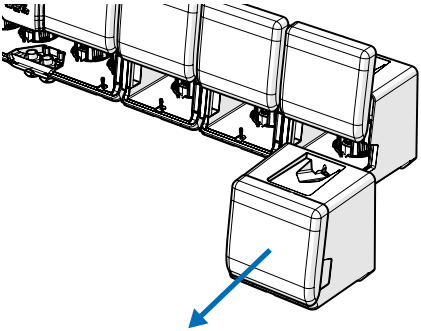

PASSO 8 / STAP 8 / SCHRITT 8

Riposizionare il cuneo finale nell'ultimo modulo o nell'unità principale e chiudere il coperchio e avvitarlo al suo posto.

Plaats de eindwig terug in het laatste module of hoofdeenheid en sluit de afdekking en schroef deze vast.

Setzen Sie den Endkeil in das letzte Modul oder die Hauptgerät ein und schließen Sie die Abdeckung und schrauben Sie sie fest.

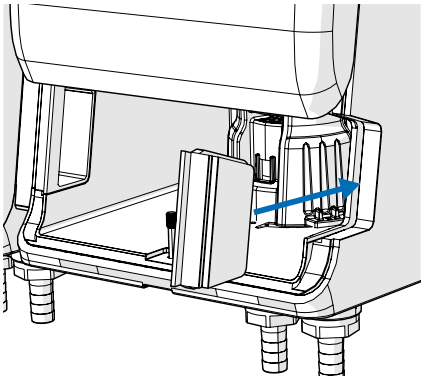

RIMOZIONE DI UN MODULO DALL'UNITÀ -

EEN MODULE UIT DE EENHEID VERWIJDEREN / ENTFERNEN EINES MODULS AUS DER EINHEIT

PASSO 9 / STAP 9 / SCHRITT 9

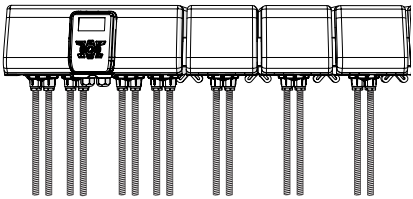

Ora puoi eseguire una riconfigurazione del sistema per completare la rimozione. Questo è trattato all'inizio della guida nella sezione "Chiusura e riconfigurazione del sistema".

U kunt nu een herconfiguratie uitvoeren op uw systeem om de verwijdering te voltooien. Dit wordt behandeld aan het begin van de handleiding onder de sectie 'Het systeem sluiten en opnieuw configureren'.

Sie können jetzt eine Neukonfiguration Ihres Systems durchführen, um die Entfernung abzuschließen. Dies wird am Anfang des Handbuchs im Abschnitt "System schließen und neu konfigurieren" behandelt.

GARANZIA / GARANTIE / GARANTIE

Il tuo prodotto è dotato di una garanzia standard di 2 anno dalla data di fabbricazione, contro difetti di fabbricazione o difetti e guasti meccanici o elettrici. Visita il nostro sito web per i termini e le condizioni completi.
www.brightwell.co.uk

Uw product wordt standaard geleverd met een garantie van 2 jaar vanaf de fabricagedatum, tegen fabricagefouten of defecten en mechanische of elektrische storingen. Bezoek onze website voor de volledige algemene voorwaarden.
www.brightwell.co.uk

Ihr Produkt wird standardmäßig mit einer 2-jährigen Garantie ab dem Herstellungsdatum geliefert, gegen Herstellungsfehler oder Mängel sowie mechanische oder elektrische Ausfälle. Bitte besuchen Sie unsere Website für die vollständigen Geschäftsbedingungen.
www.brightwell.co.uk

WEEE DIRETTIVA / RICHTLIJN / RICHTLINIE

Si prega di ricordare di rispettare le normative locali: consegnare l'apparecchiatura elettrica non funzionante a un centro di smaltimento rifiuti appropriato. Il materiale di imballaggio è riciclabile. Smaltire l'imballaggio in modo ecologico e renderlo disponibile per il servizio di raccolta del materiale riciclabile.

Denk eraan om de lokale voorschriften te respecteren: lever het niet-werkende elektrische materiaal in bij een geschikt afvalverwerkingscentrum. Het verpakkingsmateriaal is recyclebaar. Verwijder het verpakkingsmateriaal op een milieuvriendelijke manier en maak het beschikbaar voor de ophaaldienst van recyclebaar materiaal.

Bitte denken Sie daran, die lokalen Vorschriften zu beachten: Geben Sie die nicht funktionierende elektrische Ausrüstung an ein geeignetes Entsorgungszentrum ab. Das Verpackungsmaterial ist recycelbar. Entsorgen Sie die Verpackung umweltfreundlich und stellen Sie sie für den Abholservice für recycelbares Material zur Verfügung.

BRIGHTWELL DOSING LTD

Unit 1, Rich Industrial Estate, Avis Way, Newhaven, East Sussex, BN9 0DU, UK

Revision 1.0
02/2024
B1068ENESFR